# Wellmix CV 90-4-2-HQCV

Вертикальный многоступенчатый центробежный насос

15.10.2025

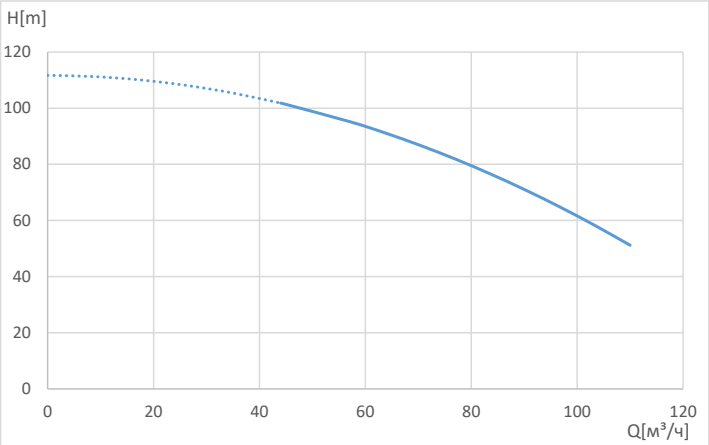


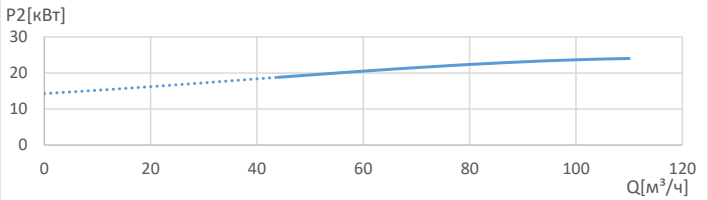


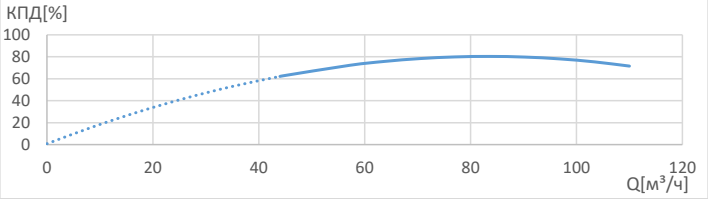


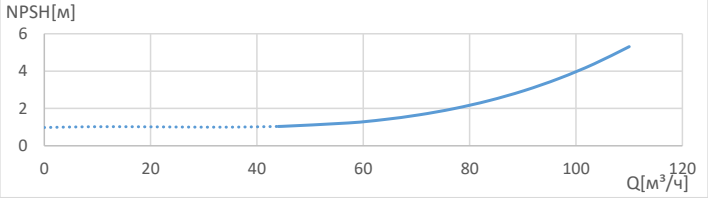


| | |
|---|---|
| **Общие сведения:** | |
| Наименование | CV 90-4-2-HQCV |
| Артикул | 10019770 |
| Общее количество рабочих колёс | 4 |
| В том числе количество рабочих колёс уменьшенного диаметра | 2 |
| Код торцевого уплотнения | HQCV |
| Номинальный расход, м³/ч | 90 |
| Номинальный напор, м | 72 |
| Максимальный напор, м | 112 |
| Масса, кг | 348 |
| **Перекачиваемая среда:** | |
| Рабочая жидкость | вода |
| Диапазон температур, °C | -20… +120 C |
| Плотность, кг/м³ | 998,2 (при +20° C) |
| **Материалы:** | |
| Головная часть насоса | чугун |
| Рабочее колесо | нержавеющая сталь |
| Блок рабочих колёс | нержавеющая сталь |
| Основание | чугун |
| **Монтаж:** | |
| Тип соединения | фланцевое |
| Размер трубного соединения | 100 |
| Макс. рабочее давление, бар | 16 |
| Максимальная температура окружающей среды, °C | +40 |
| **Электродвигатель:** | |
| Номинальная мощность, кВт | 30 |
| Частота питающей сети, Гц | 50 |
| Номинальное напряжение, В | 3x380 |
| Номинальный ток, А | 55,7 |
| Номинальная скорость, об/мин | 2900 |
| Количество полюсов | 2 |
| Степень защиты | IP55 |
| Класс энергоэффективности | IE2 |

*масса насоса указана приблизительно

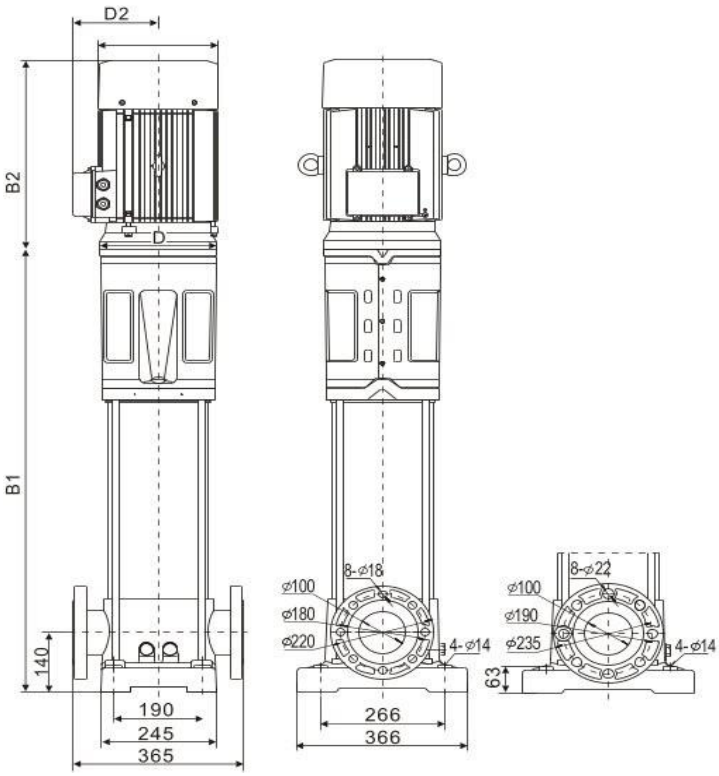


| B1 | B2 | B1+B2 | D1 | D2 |
|---|---|---|---|---|
| 957 | 660 | 1617 | 420 | 310 |