Wellmix CVF 1-30-0-HQCV

Вертикальный многоступенчатый центробежный насос

15.10.2025

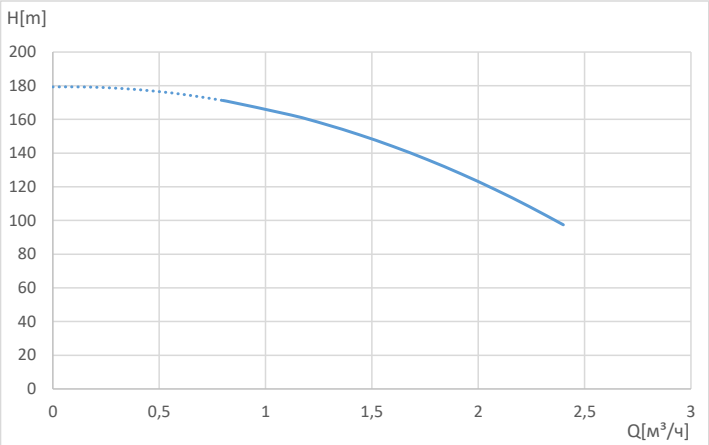

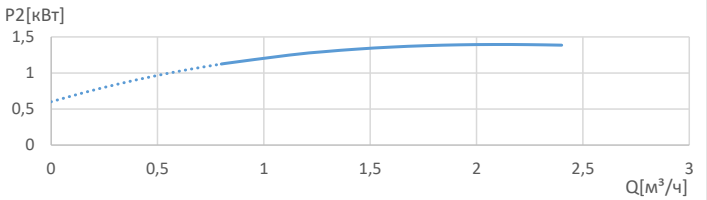

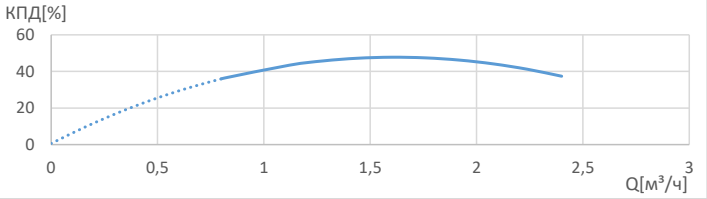

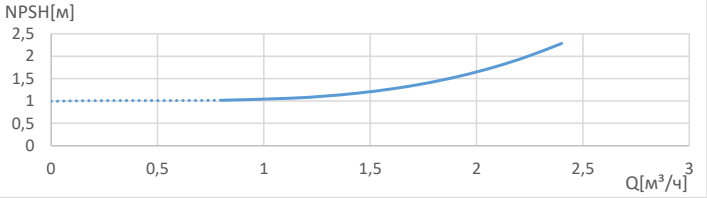

Общие сведения:	
Наименование	CVF 1-30-0-HQCV
Артикул	18019980
Общее количество рабочих колёс	30
В том числе количество рабочих колёс уменьшенного диаметра	0
Код торцевого уплотнения	HQCV
Номинальный расход, м³/ч	1
Номинальный напор, м	166
Максимальный напор, м	182
Масса, кг	42
Перекачиваемая среда:	
Рабочая жидкость	вода
Диапазон температур, °C	-20... +120 C
Плотность, кг/м³	998,2 (при +20° C)
Материалы:	
Головная часть насоса	чугун
Рабочее колесо	нержавеющая сталь
Блок рабочих колёс	нержавеющая сталь
Основание	нержавеющая сталь
Монтаж:	
Тип соединения	фланцевое
Размер трубного соединения	32
Макс. рабочее давление, бар	25
Максимальная температура окружающей среды, °C	+40
Электродвигатель:	
Номинальная мощность, кВт	1,5
Частота питающей сети, Гц	50
Номинальное напряжение, В	3x380
Номинальный ток, А	3,3
Номинальная скорость, об/мин	2900
Количество полюсов	2
Степень защиты	IP55
Класс энергоэффективности	IE2

*масса насоса указана приблизительно

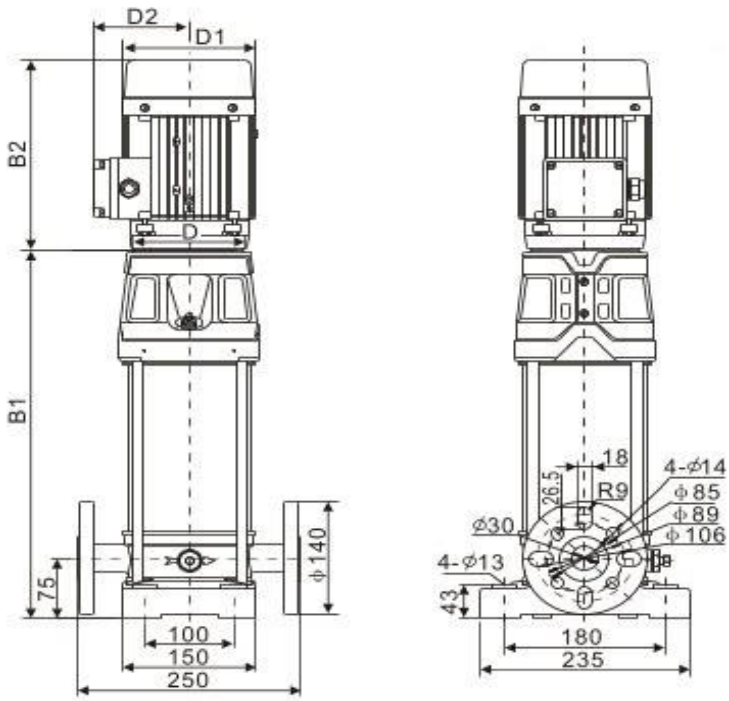

B1	B2	B1+B2	D1	D2
772	241	1013	154	111